INSTRUKCJA MONTAŻU ŻALUZJI DREWNIANYCH I BAMBUSOWYCH NA LISTWACH PRZYSZYBOWYCH

krok 1

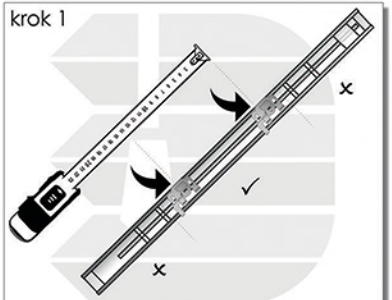

Zamontuj zaczepy w wyznaczonym obszarze i odmierz miejsca, w których należy nawiercić otwory na wkręty.

krok 2

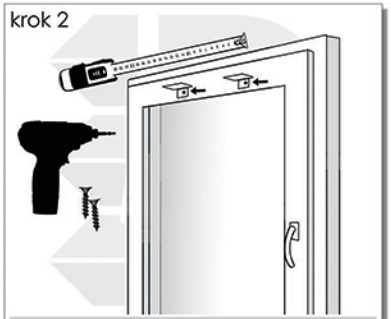

Wkręć zaczepy do listwy przyszybowej we wczesniej wymierzonych miejscach.

krok 3

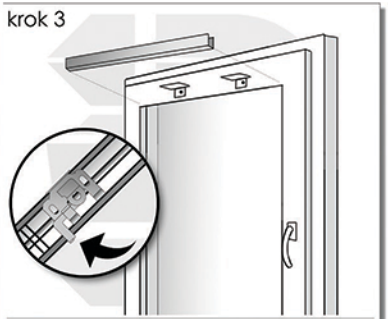

Przyłóż szynę z żaluzją do zaczepów i zapnij mocowania.

krok 4

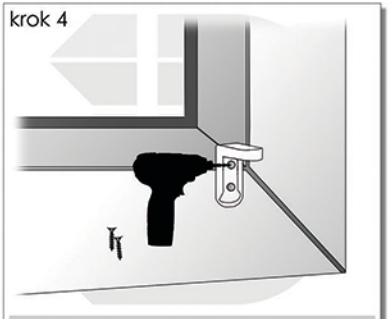

Przykręć dolne uchwyty (fixy kątowe) do listwy przyszybowej.

krok 5

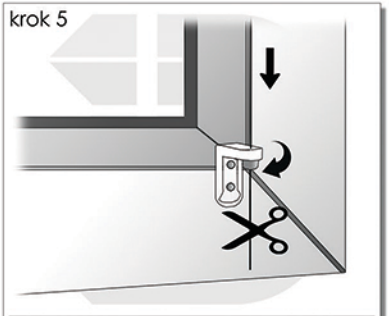

Naciągnij linki boczne i przewlecz je przez uchwyty,a następnie zablokuj zaciskami.

krok 6

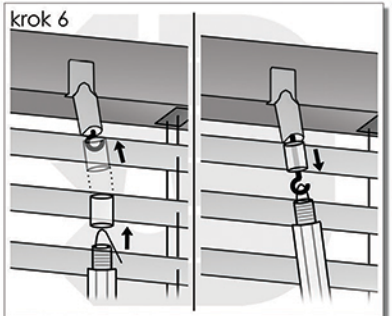

Zdejmij plastikowy zacisk z pokrętła i załóż go na haczyk żaluzji. Załóż pokrętło na haczyk i nasuń na całość plastikowy zacisk.

krok 7

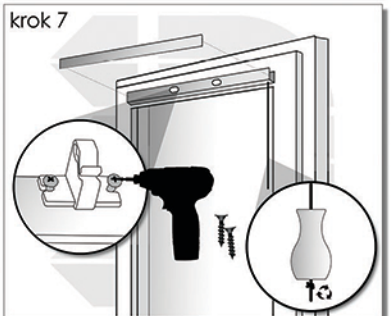

Przykręć uchwyty do maskownicy i zamontuj ją do rynny tak, aby zakryć metalowe elementy. Przewiąż sznurek przez dzwonek.

PAKIET MONTAŻOWY ZAWIERA :

systemy osłonowe
HANAROL

Biuro Obsługi Klienta
25 683 66 02
25 300 54 70

609-609-507
506-987-832
665-073-990

Fax: 25 740 56 52

Adres:
Hanarol, Tyrzyn 20
08-480 Maciejowice

www.hanarol.pl